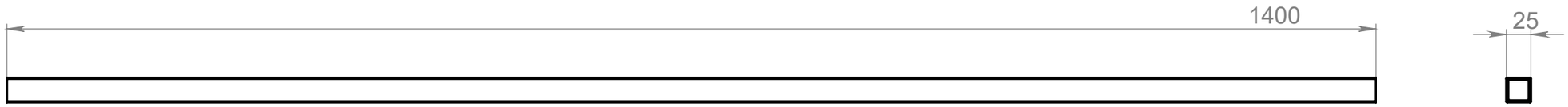

Прямая труба 1400

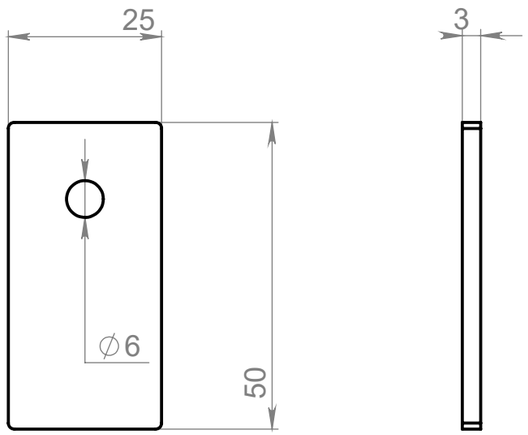

Малый платик

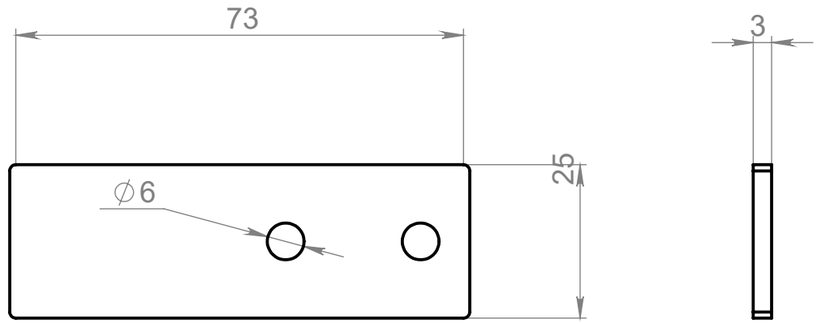

Платик

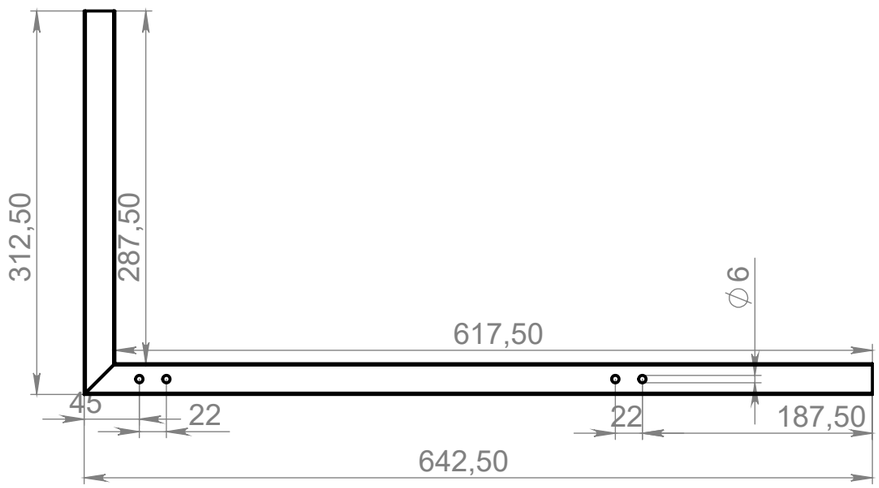

Труба Г-образная

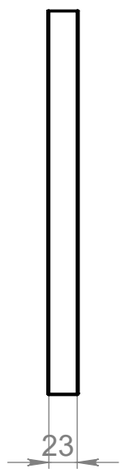

Изм.	Лист	№ докум.	Подп.	Дата
Разраб.				
Пров.				
Т. контр.				
Н. контр.				
Утв.				

Лит.	Масса	Масштаб
	2.01	1:10
Лист 1	Листов 1	

Материал <не указан>

SolidWorks RUSSIA

Копировал

Формат А3

Справ. №

Подп. и дата

Инв. № дубл.

Взам. инв. №

Подп. и дата

Инв. № подл.